Tecnilab

RIS

SISTEMAS DE RADAR 3D

Radar para detecção de

elementos no subsolo e mapeamento

IDS
INGEGNERIA DEI SISTEMI

RIS

Trata-se do primeiro equipamento a introduzir o conceito de antena para GPR. A IDS oferece produtos específicos de alta performance para todos aqueles que precisam de mapeamento extenso para identificação de elementos soterrados.
Os sistemas RIS foram projectados especificamente para o mapeamento de elementos soterrados e o conjunto de antenas Multifrequência fornecem a localização correcta com grande precisão e a grande profundidade com elevados níveis de produtividade.

- RIS-MF para classificação de solo e mapeamento de elementos soterrados
- RIS-S para mapeamento de de elementos soterrados
- RIS-ONE para detecção de de elementos soterrados

RIS-MF

- Sistema de radar 3D para classificação de solo e mapeamento de elementos soterrados
- RIS-MF é o produto de nível superior da família RIS.
- Com base em antenas de multifrequência e de multi-polarização, oferece uma detecção de alto desempenho e mapeamento de elementos no subsolo.
- A combinação RIS-MF de antenas de várias frequências (200 até 600 MHz) e antenas de multi-polarização oferece:
  - Maior penetração no solo
  - Detecção de cabos finos e superficiais
  - Classificação de subsolo para operações de escavação e de perfuração.

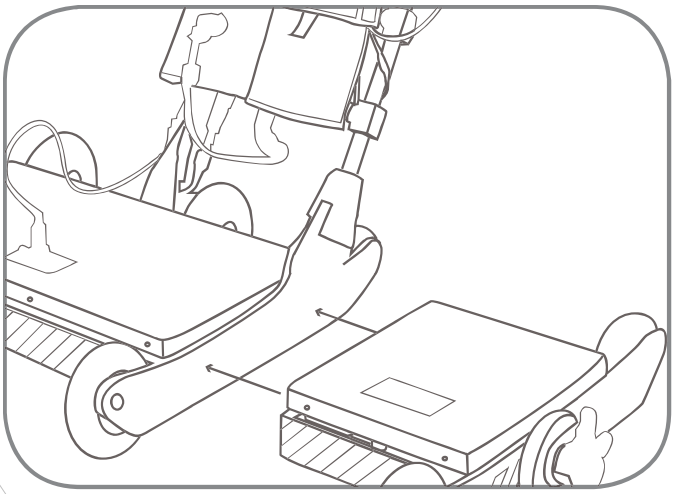

RIS MF	
Características	Especificações
■ A antena fornece uma detecção de alta capacidade e produtividade ■ Detecta tubos e cabos superficiais, mesmo a maiores profundidades, independentemente do material em que sejam fabricados ■ Classificação do tipo de solo ■ Reconstrução 3D do subsolo ■ Estrutura modular; pode ser reajustado e remontado em passagens urbanas estreitas ■ Transferência automática de dados para mapas CAD ■ Base de dados dedicada para armazenamento e recuperação de dados adquiridos	■ Largura do troço de análise: 2 metros ■ Elementos de antena: 11 ■ Frequências de antenas: 200 e 600 MHz ■ Antenas de Multi-polarizadas ■ Posicionamento: roda métrica ou interface GPS ■ Tempo de funcionamento da Bateria: > 5 horas ■ Peso: 41 kg (configuração completa)

RIS-S - Sistema de radar 3D para mapeamento de utilitários

- RIS-S é um sistema de antenas de Multifrequência utilizadas para detectar e mapear com precisão todos os tipos de cabos e tubos.
- RIS-S oferece 3 configurações para atender às diferentes condições de trabalho:
  - Matriz de 3 x antenas de 400 MHz
  - Matriz de 1 x 200 + 2 x antenas de 400 MHz
  - Matriz de 1 x 400 + 2 x antenas de 600 MHz

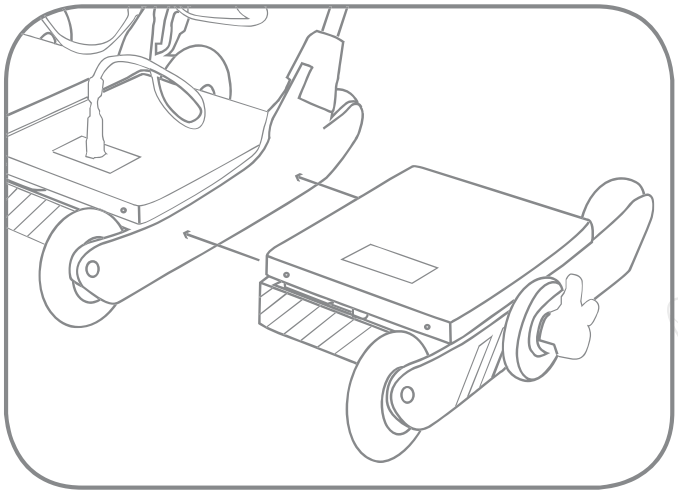

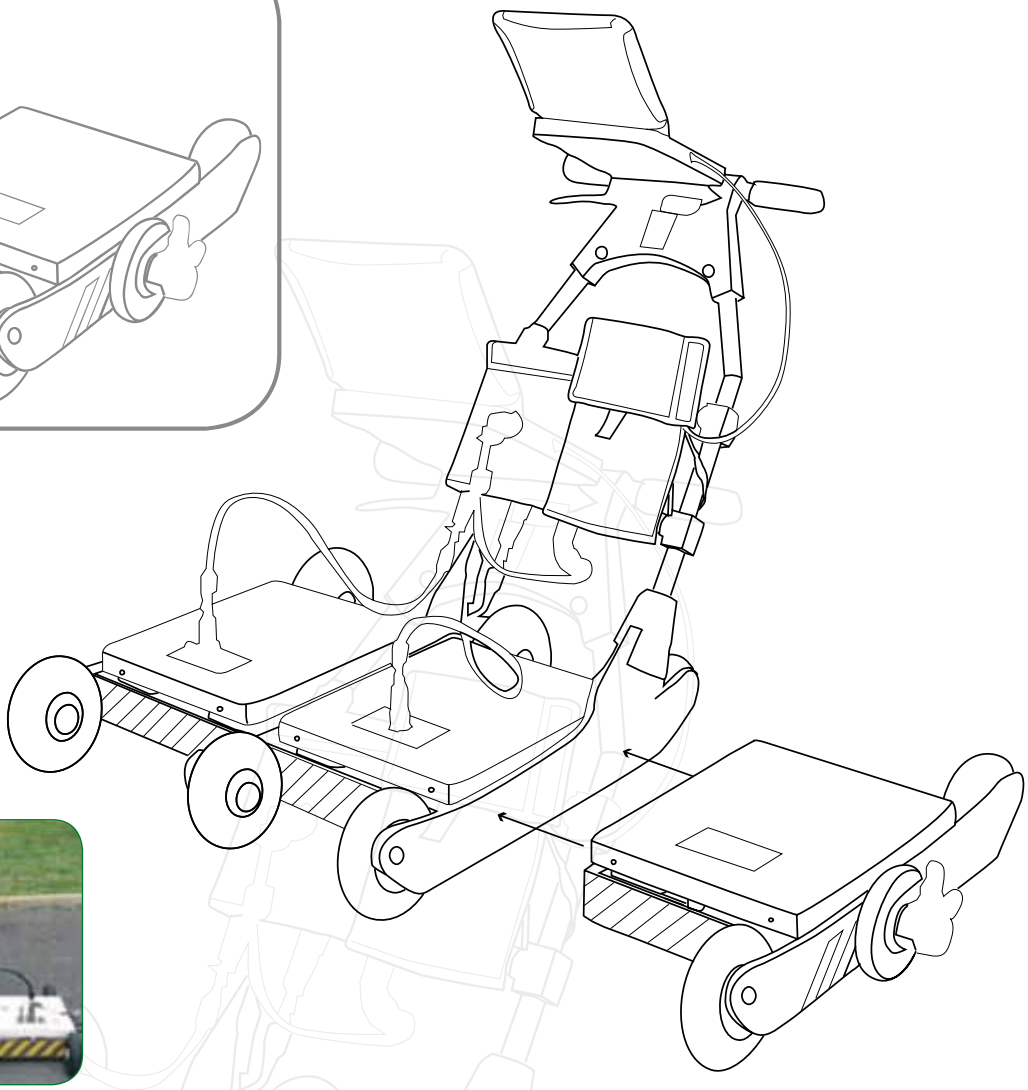

RIS S	
Características	Especificações
■ A antena fornece uma detecção de alta capacidade e produtividade ■ Detecta tubos e cabos superficiais, mesmo a maiores profundidades, independentemente do material em que sejam fabricados ■ Reconstrução do solo em 3D ■ Estrutura modular; pode ser reajustado e remontado em passagens urbanas estreitas ■ Transferência automática de dados para mapas CAD ■ Base de dados dedicada para armazenamento e recuperação de dados adquiridos	■ Largura de caminho analisado: 1,6 metros ■ Elementos de antena: 6 ■ Frequências de antenas: 400MHz e 200 MHz ou até 600 MHz (se necessário) ■ Posicionamento: roda métrica ou interface GPS ■ Tempo de funcionamento da Bateria:> 5 horas ■ Peso: 34 kg (Configuração completa)

RIS-ONE - Sistema GPR de antena única

RIS-ONE é o produto base da IDS para detecção de elementos enterrados. Este GPR de antena única pode ser facilmente actualizado para o sistema 3D do RIS-S ou do RISMF.
Embora um sistema de antena única não possa fornecer a mesma produtividade e desempenho que os sistemas de 3D, o RIS-ONE é ideal para detectar a existência de elementos enterrados, para que futuramente se planeie o mapeamento desses elementos.

Software de processamento do RIS

O propósito do software do IDS é ser uma ferramenta profissional dedicada na detecção de elementos soterrados e mapeamento. Resultados da análise de dados podem ser transferidos para CAD através de um link interactivo ou no final de cada trabalho de detecção. A combinação destes softwares de elaboração da base de dados e do CAD tornam a proposta de software da IDS (IDS-GRED na estrada) uma ferramenta completa com o objectivo de obter resultados muito precisos.

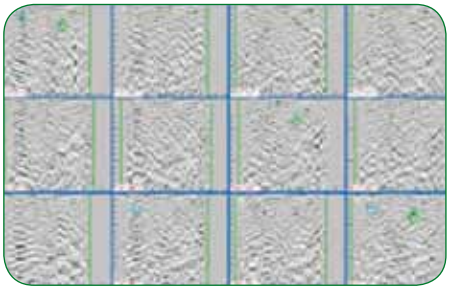

Mapas de radar com multi-canais

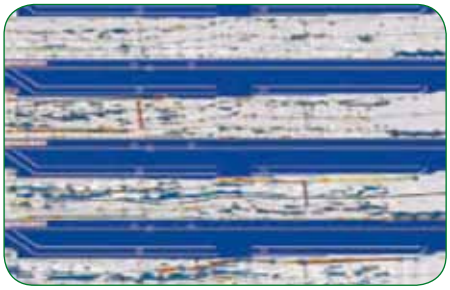

Mapa Tomográfico

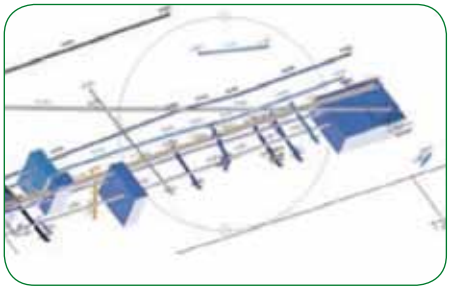

Mapa Cartográfico

Tecnilab, SA

Sede: Rua Gregório Lopes LT 1512 B, 1449 - 041 Lisboa Portugal
Tel.: 21 722 08 70 Fax: 21 726 45 50 Email: geral@tecnilab.pt

Filial: Norte: Ermesinde - Porto Tel.: 22 906 92 50 Email: porto@tecnilab.pt

www.tecnilab.pt

Tecnilab

Gab. Comunicação e Imagem
flyer | dvlec | ids | ris | v01 | pt